KOMEDELUXE

TWORZYMY TWÓJ DOM

Instrukcja obsługi Sofa do zabawy LIV

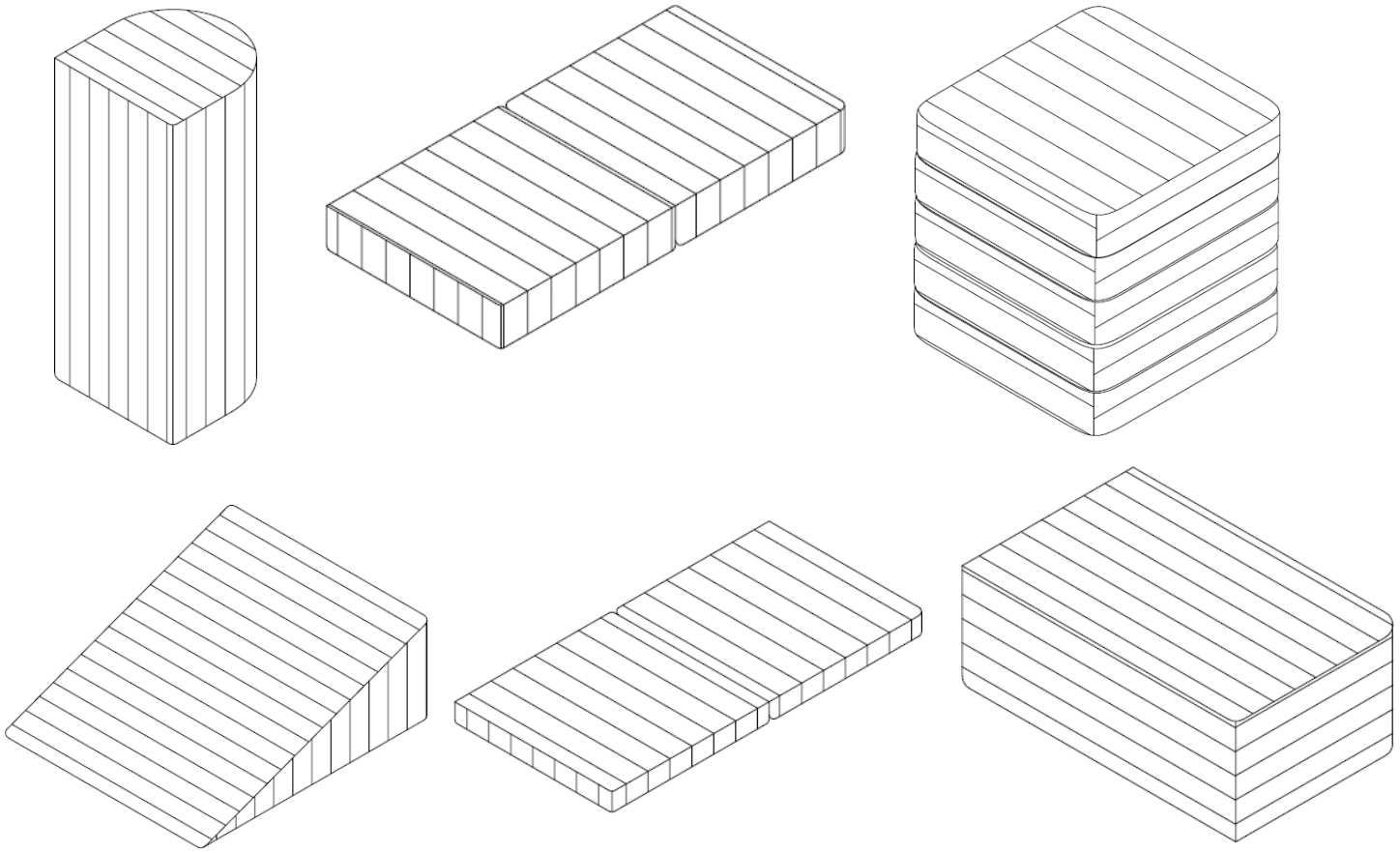

Zaprojektowana w Niemczech

Ważne:
PROSIMY ZACHOWAĆ DO PÓŹNIEJSZEGO WYKORZYSTANIA. PROSIMY O UWAŻNE PRZECZYTANIE!

Montaż poduszki półokrągłej

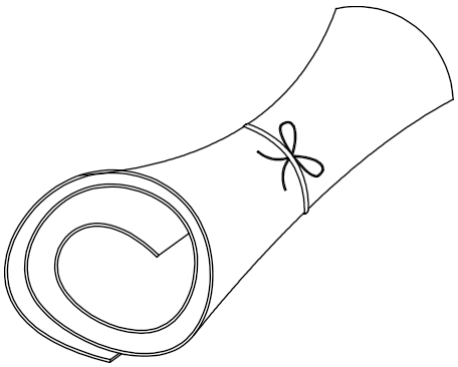

1:1 szt.

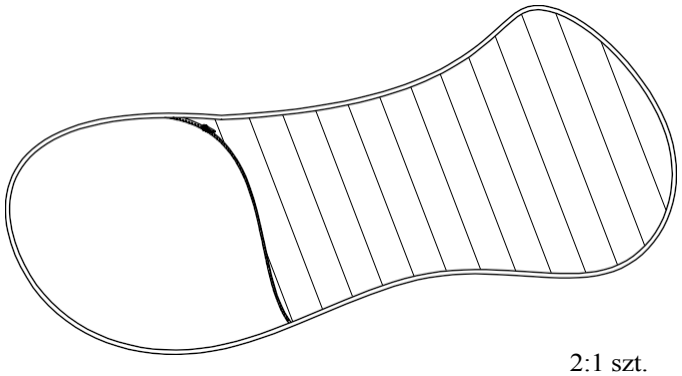

2:1 szt.

Krok 1

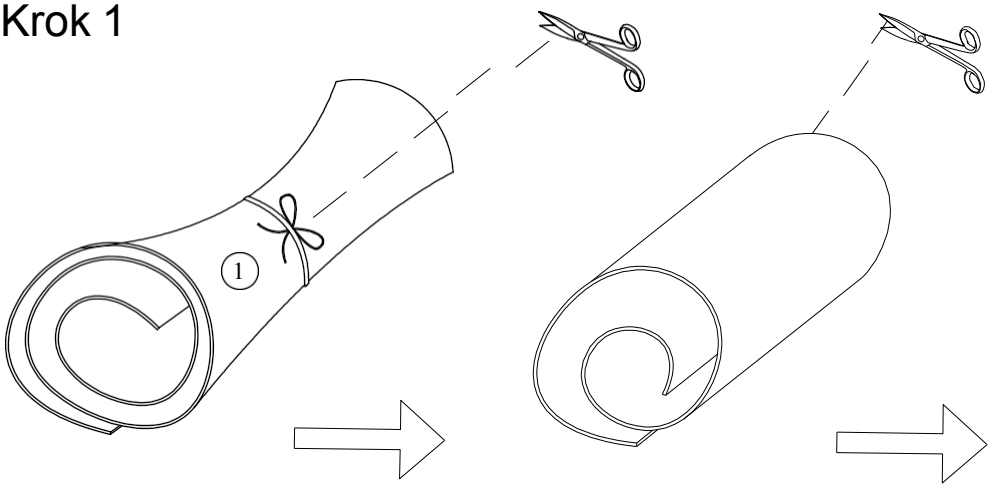

1-2 godziny oczekiwania

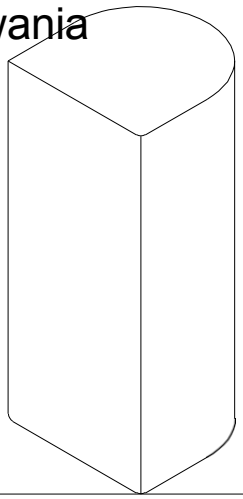

Krok 2

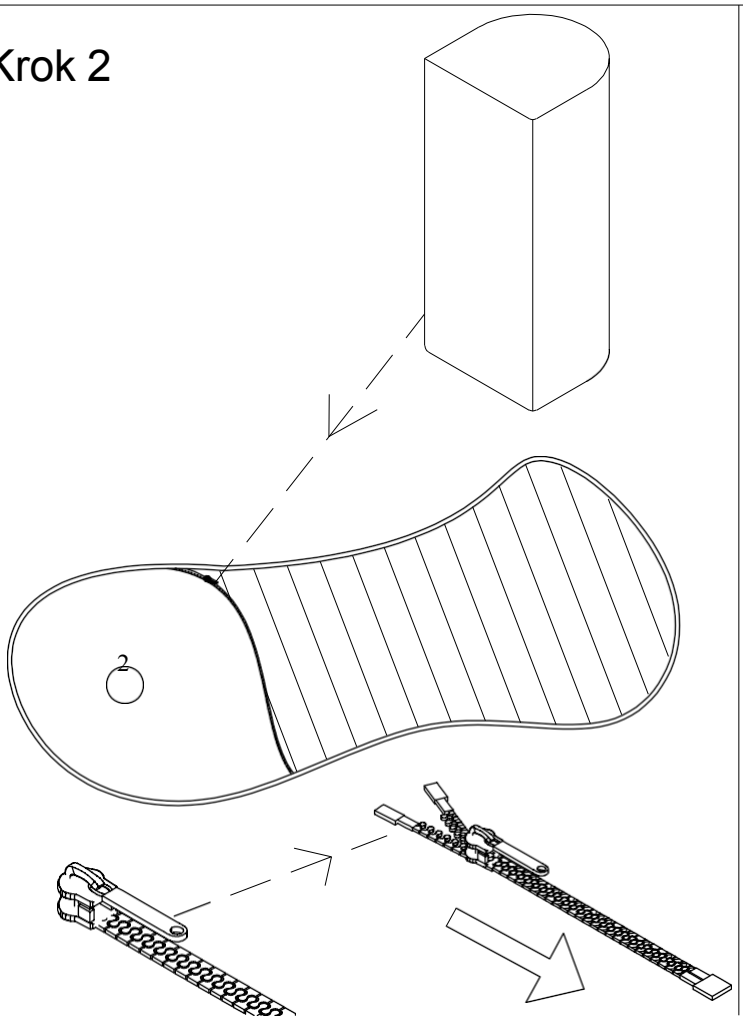

Krok 3

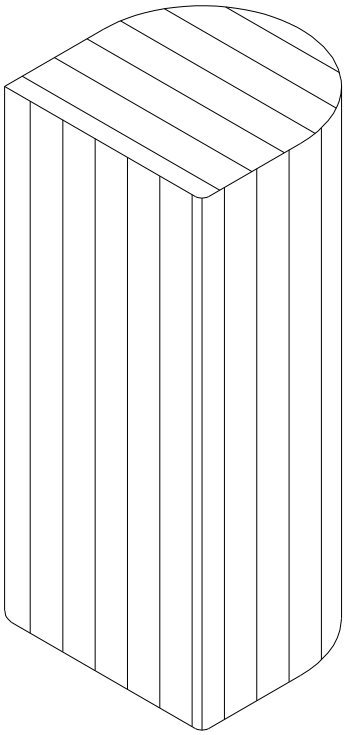

Montaż grubego materaca

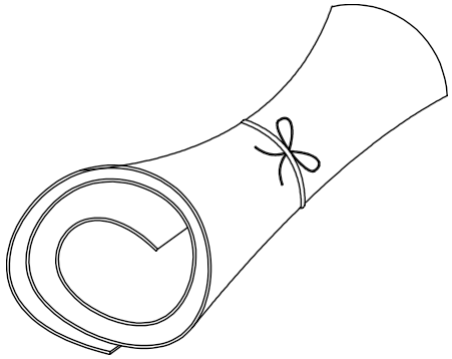

1:1 szt.

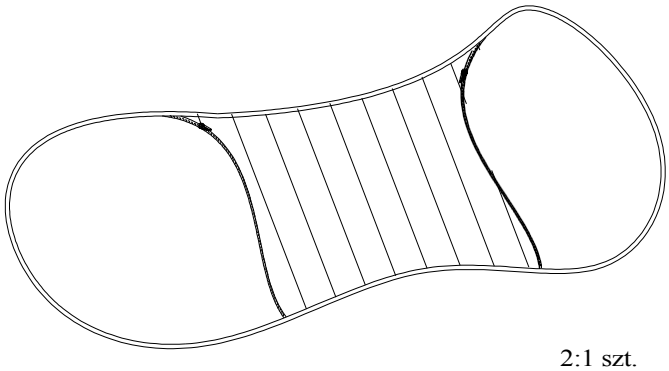

2:1 szt.

Krok 1

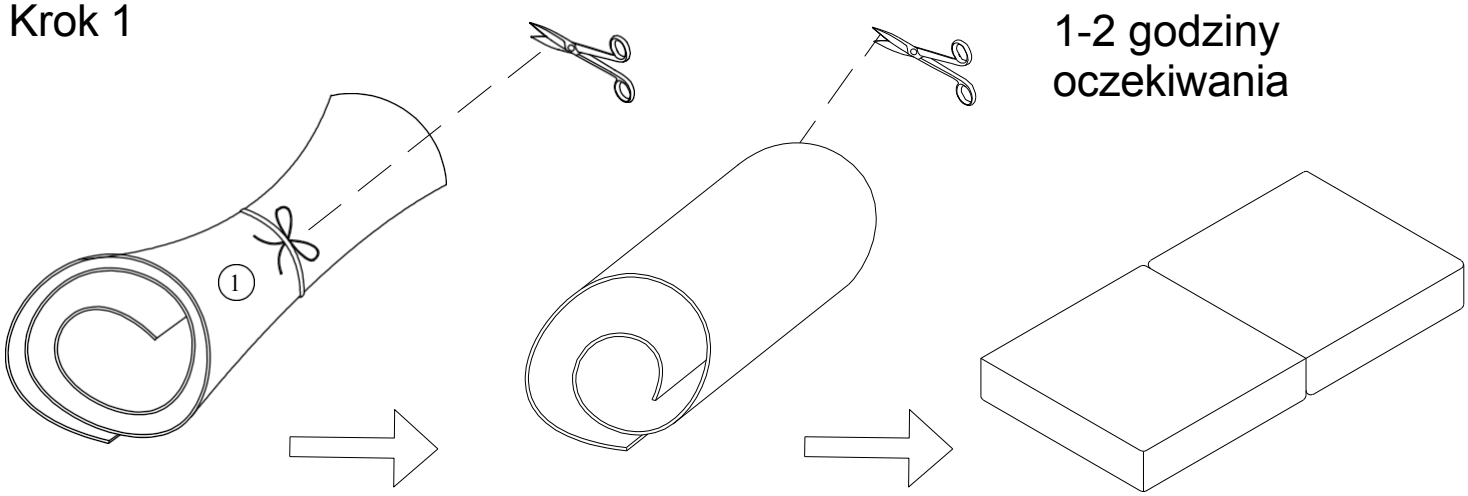

1-2 godziny oczekiwania

Krok 2

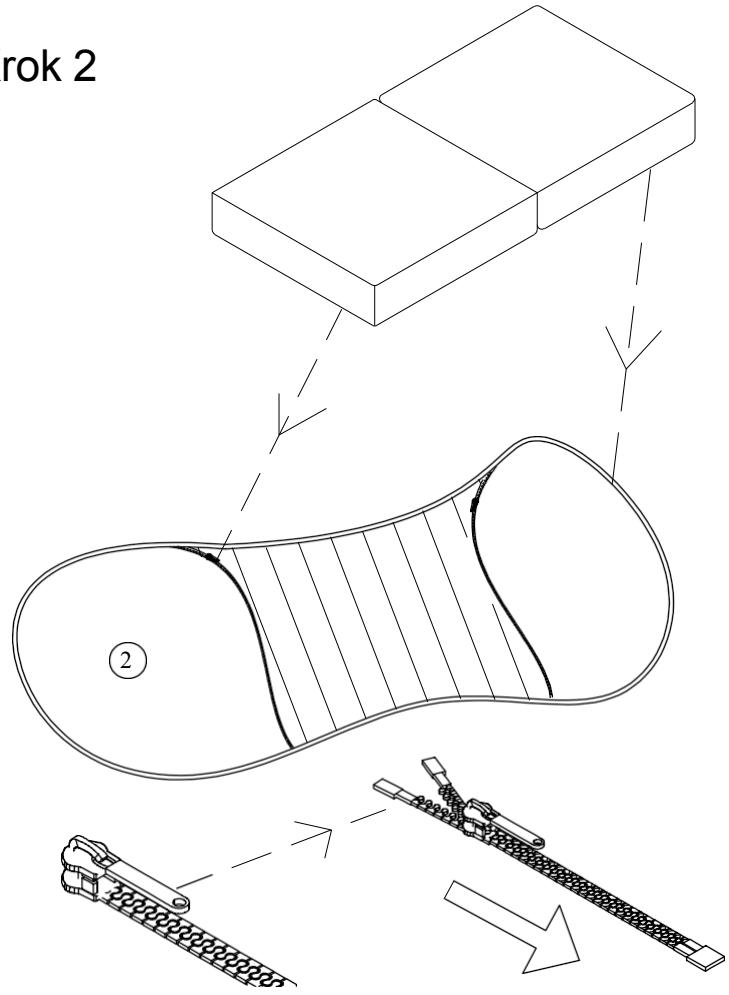

Krok 3

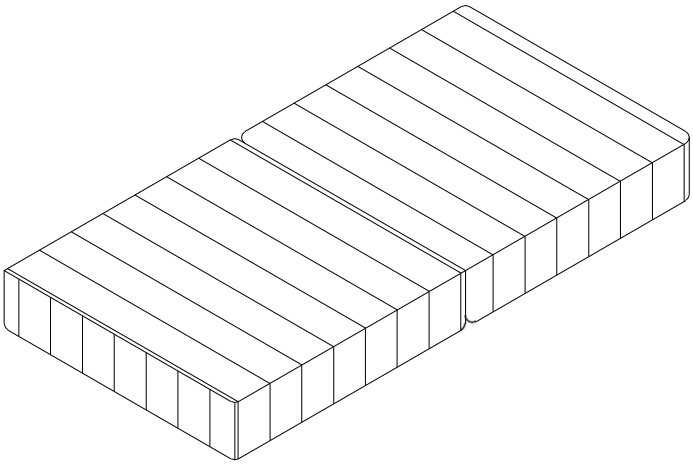

Montaż klocków do układania

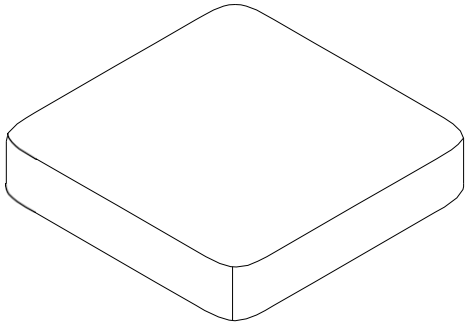

1:5 szt.

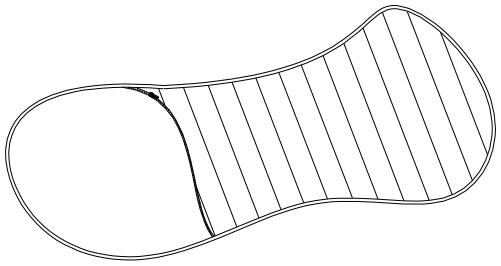

2:5 szt.

Krok 1

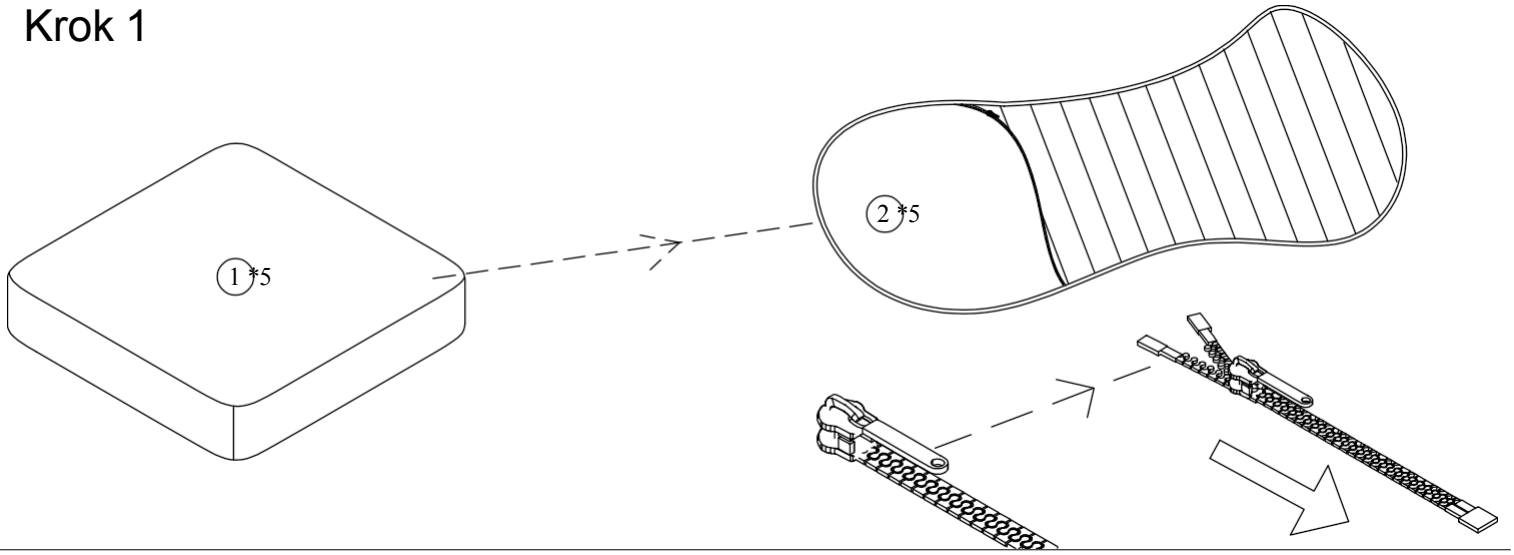

Krok 2

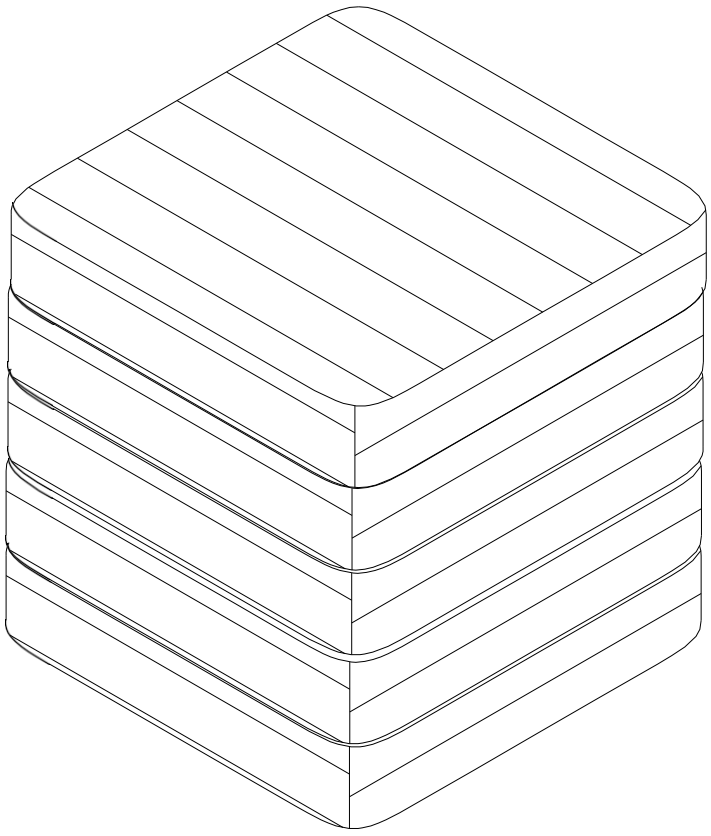

Montaż zjeżdżalni

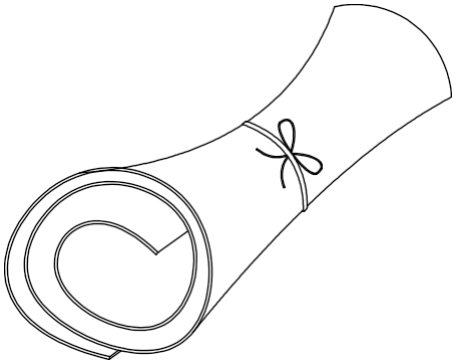

1:1 szt.

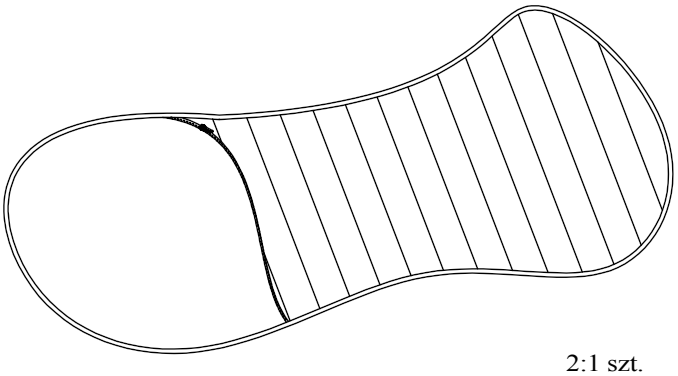

2:1 szt.

Krok 1

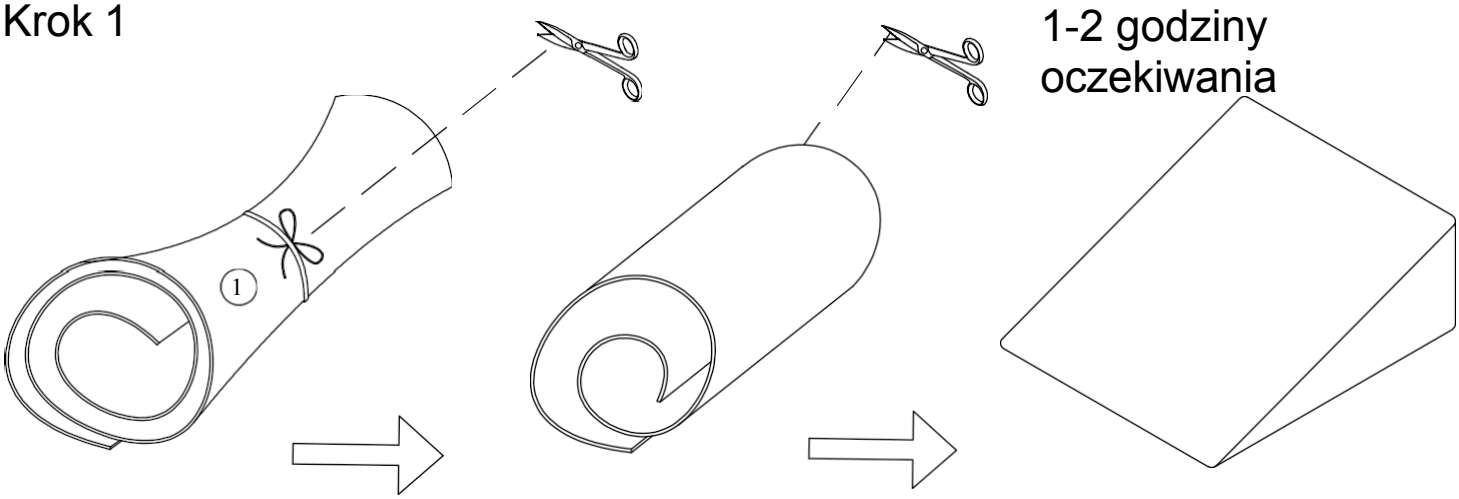

1-2 godziny oczekiwania

Krok 2

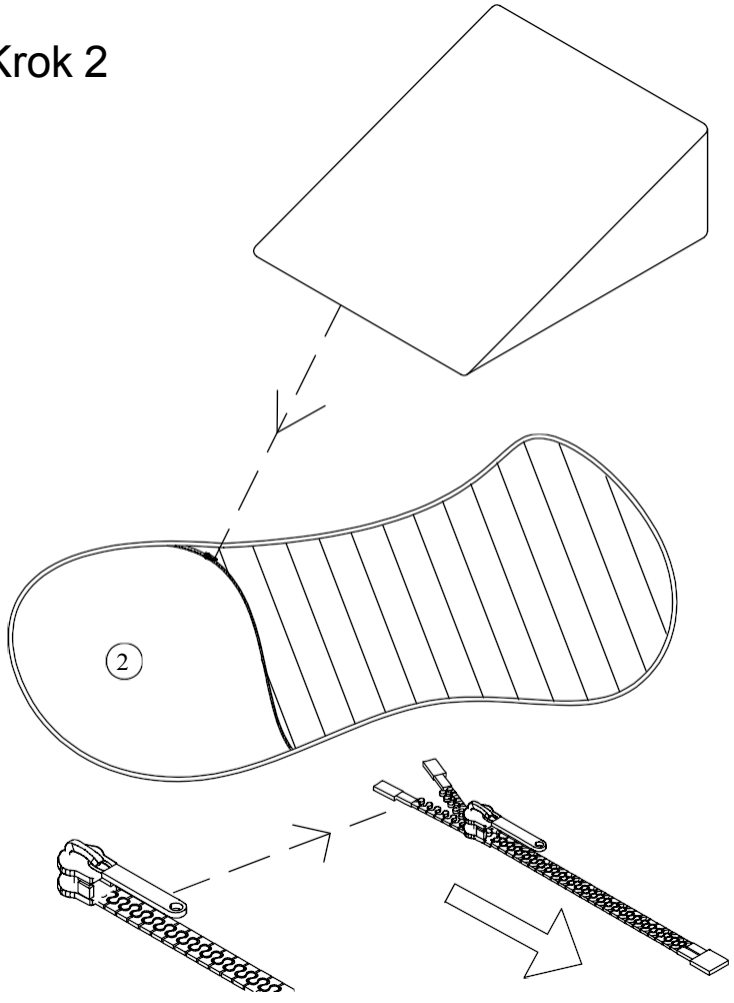

Krok 3

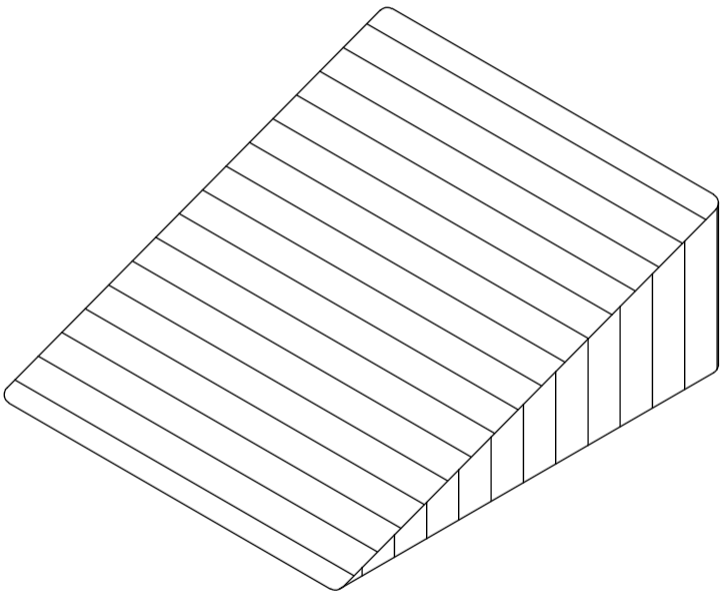

Montaż cienkiego materaca

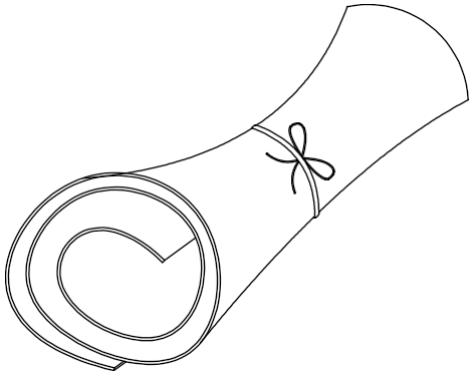

1:1 szt.

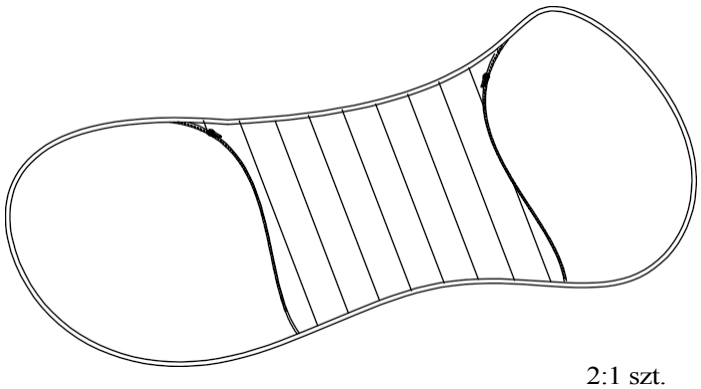

2:1 szt.

Krok 1

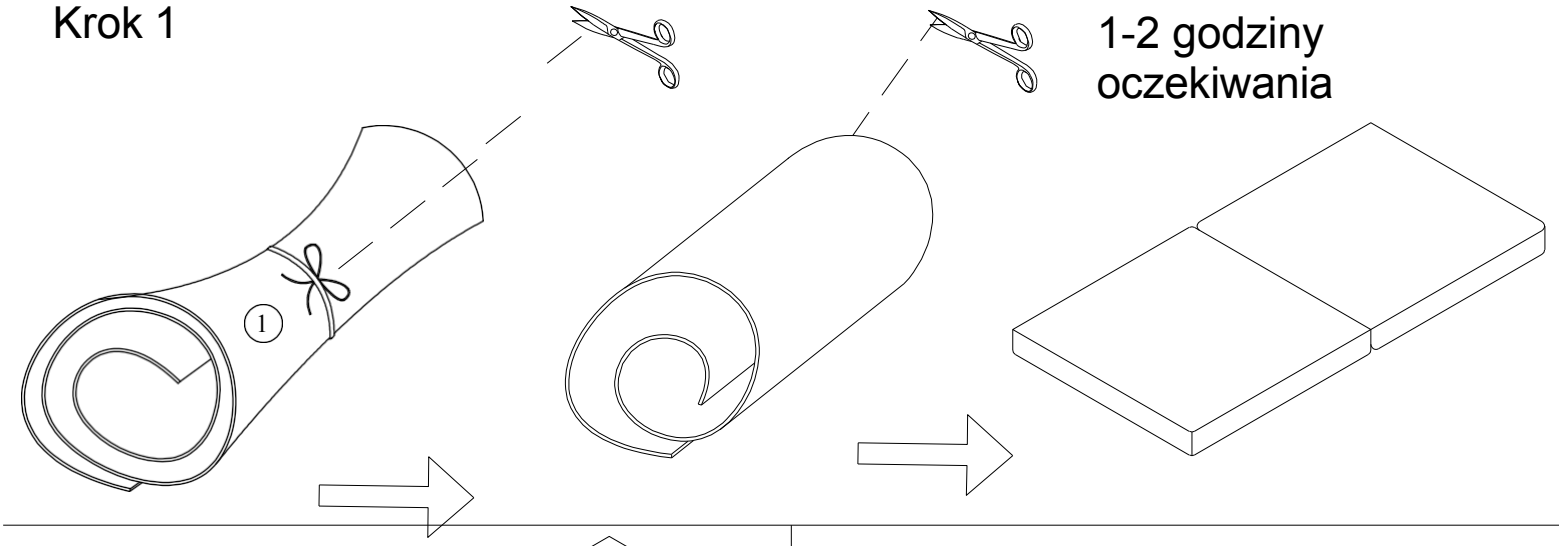

1-2 godziny oczekiwania

Krok 2

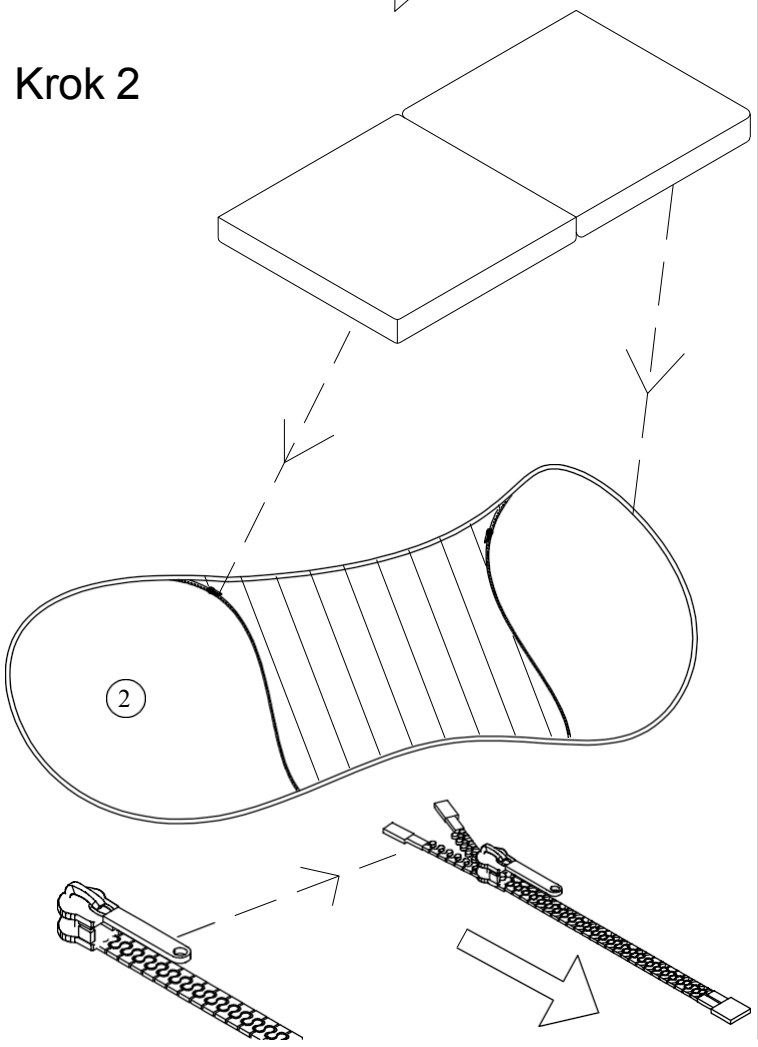

Krok 3

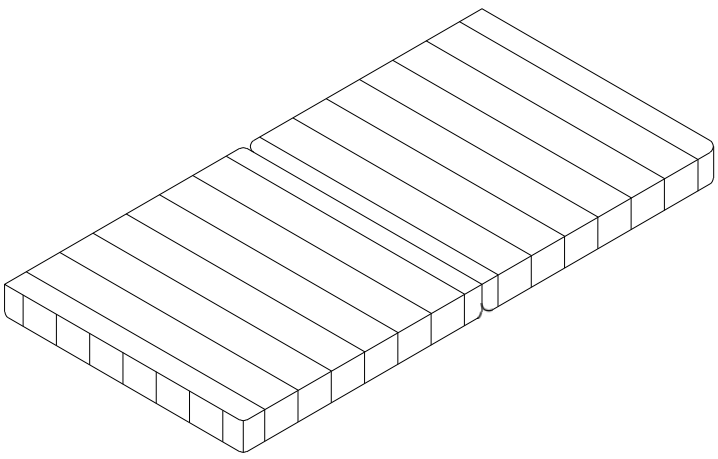

Montaż poduszki prostokątnej

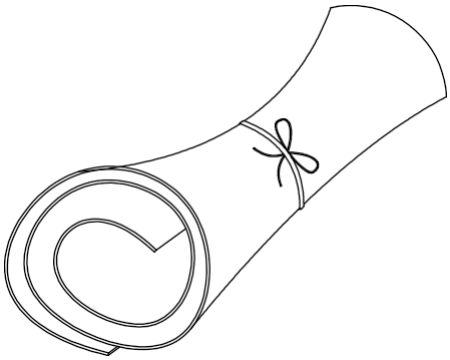

1:1 szt.

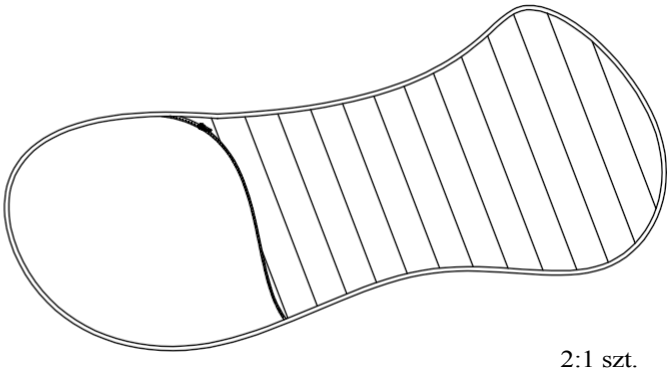

2:1 szt.

Krok 1

oczekiwania

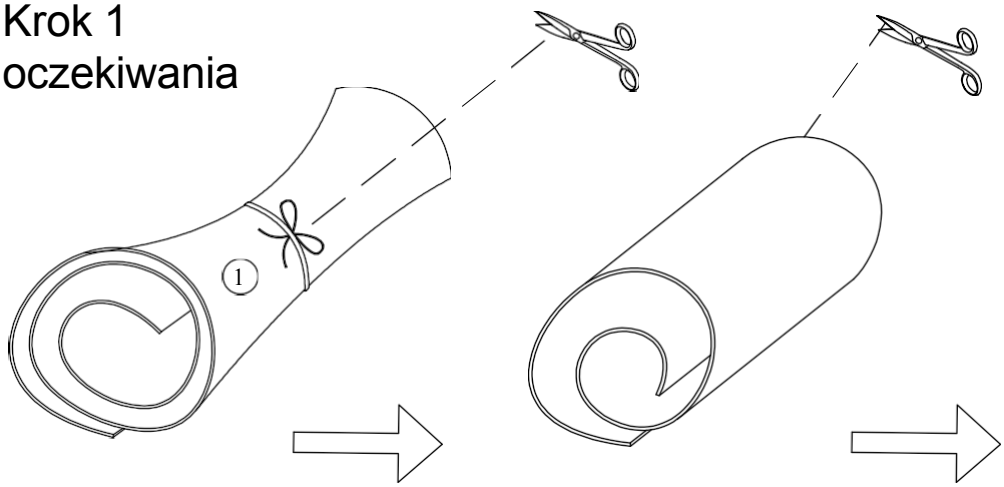

1-2 godziny

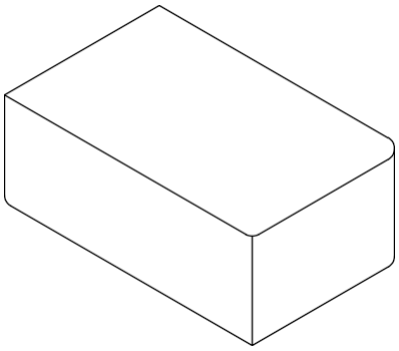

Krok 2

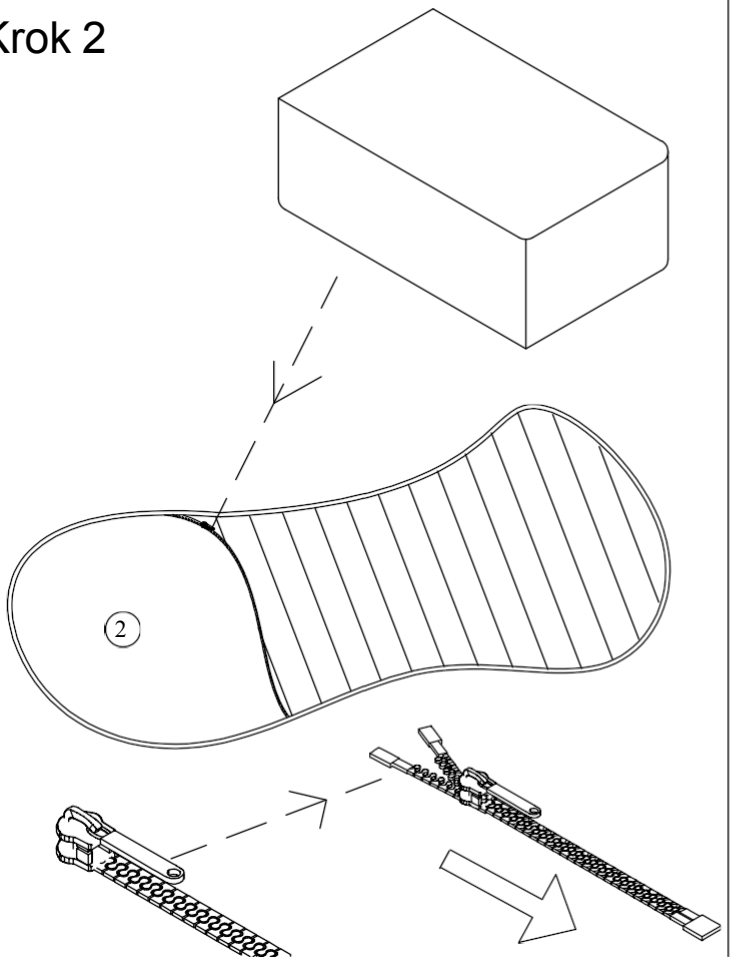

Krok 3

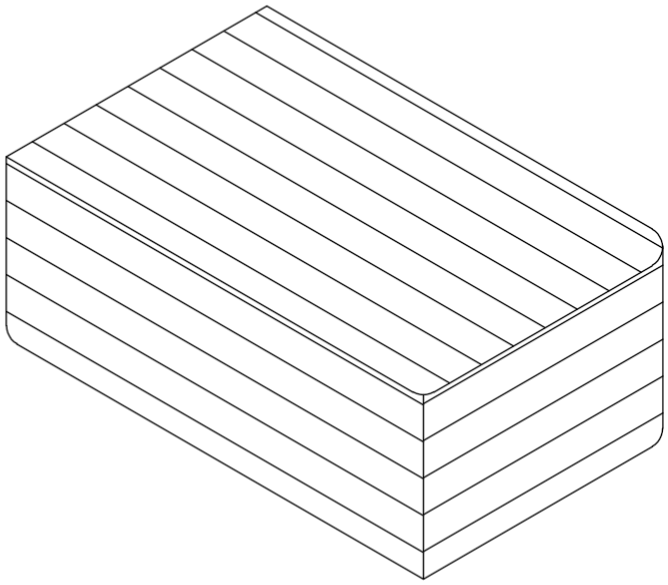

Hinweis zur Pillbildung:

Pills entsteht, wenn die Fasern des Möbelbezugs sich zusammenziehen und zu einem Knoten werden. Sie wird darum auch als Knötchenbildung oder Pilling betitelt und zählt zu den natürlichen Abnutzungserscheinungen. Daher ist sie kein Hinweis auf eine minderwertige Qualität, sondern ein Ergebnis alltäglicher Belastungen. Die Haltbarkeit des Bezugsstoffes wird hierdurch nicht beeinträchtigt, da die Pills lediglich aus losen Fasern gebildet werden.

Wie sollte man Pillbildung am besten entfernen?

- Fusselrolle
- Fusselbürste
- Pilling-Rasierer

Hinweis zur legeren Polsterung:

Um es sich besonders kuschelig und bequem zu machen, eignet sich eine legere Polsterung. Die Polsterung passt sich nach Ihrer Körperform an. Durch das Einsinken auf Ihrem Sessel, ist die Belastung im Vergleich zum klassischen Polsterstoff stärker und es kommt zu Wellen- / Faltenbildung. Dabei handelt es sich um eine warentypische Eigenschaft und um keinen Mangel.

Knötchenbildung, Pillbildung, sowie Faltenbildung sind keine Qualitätsmängel und sind von der Reklamation ausgeschlossen.

Zwracamy uwagę, że firma Home Deluxe GmbH zasadniczo nie pokrywa kosztów montażu ani usług rzemieślniczych, takich jak koszty elektryka lub podobne koszty specjalisty.

Sofa do zabawy LIV
ID produktu: 27562 / ID wariantu: 71736 Akcesoria Sofa do zabawy LIV

Numer artykułu: 27563 / Numer wariantu: 71741

Sofa do zabawy LIV Cord Beige – pakiet 1 z 6 (1x cienki materac) Numer artykułu: 26471 / Numer wariantu: 62810
Sofa do zabawy LIV Cord Beige – pakiet 2 z 6 (1x gruby materac) Numer artykułu: 26472 / Numer wariantu: 62811
Sofa do zabawy LIV Cord Beige – pakiet 3 z 6 (2x półokrągłe poduszki) Numer artykułu: 26473 / Numer wariantu: 62812
Sofa do zabawy LIV Cord Beige – pakiet 4 z 6 (poduszki prostokątne) ID produktu: 26474 / ID wariantu: 62813
Sofa do zabawy LIV Cord Beige – zestaw 5 z 6 (1x zjeżdżalnia) ID produktu: 26475 / ID wariantu: 62814

Sofa do zabawy LIV Cord Beige – pakiet 6 z 6 (5x klocki do układania)

Numer artykułu: 26476 / Numer wariantu: 62815

bda-351-00-LIV 2024/12

Home Deluxe GmbH Schanzeweg 2
32312 Lübbecke
Niemcy
Tel.: +49 (0)5743 6181-0
www.home-deluxe-gmbh.de